* Подробную информацию об услуге «Сервис за 24 часа» смотрите на последней странице.
** По объёму продаж центробежных насосов в мире в 2016 году, по данным IHS Markit от 2017 года

Инновации и современный комфорт от **GRUNDFOS** с канализационными насосными установками **SOLOLIFT2**

be
think
innovate

GRUNDFOS

Используя GRUNDFOS **SOLOLIFT2**, Вы не зависите от месторасположения существующего трубопровода.

Вы с легкостью устроите ванную комнату, кухню, установите стиральную или посудомоечную машину в любом месте дома – даже там, где раньше это было невозможно.

D-2

SOLOLIFT2 опережает анал

Насосы SOLOLIFT2 C-3 и SOLOLIFT2 D-2 комплектуются обновленным реле уровня с новой силиконовой мембраной, стойкой к жиру и маслу. Таким образом насосы еще лучше справляются с отведением стоков даже от кухонной мойки.

Возможность разблокировки вала при помощи отвёртки, а также наличие специальной системы дополнительного слива (без контакта с загрязнениями).

Мощный двигатель и профессиональный режущий механизм (SOLOLIFT2 WC-1, WC-3, CWC-3) способны справится даже с твердыми примесями в перекачиваемой жидкости, поэтому SOLOLIFT2 менее подвержен засорению при случайном попадании туалетной бумаги и предметов личной гигиены.

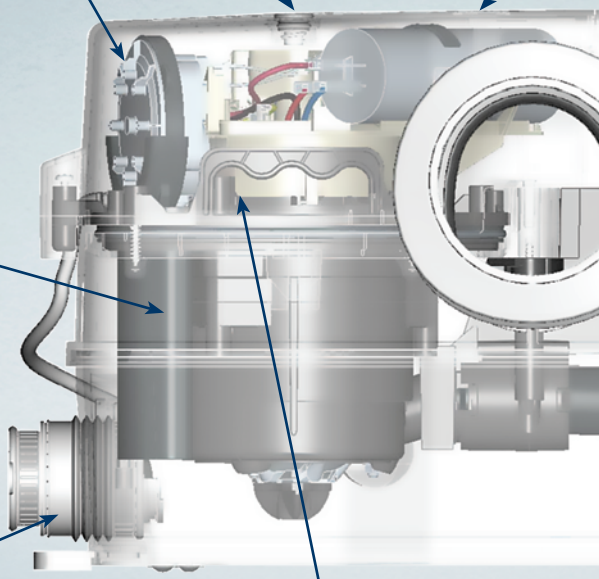

Приемные патрубки-эксцентрики дают возможность смещения подключения на 10 мм, что облегчает монтаж SOLOLIFT2.

Насос с двигателем «сухого» исполнения при необходимости легко снять благодаря автоматической трубной муфте, быстро и чисто выполнить ремонтные работы и техобслуживание. Грязные руки остались в прошлом! Конструкция SOLOLIFT2 позволяет не демонтировать сантехническое оборудование, не сливать из него воду и не отсоединять напорную трубу. Просто откройте крышку и чистые, сухие детали перед Вами.

оги на несколько поколений

Для защиты от переполнения установка SOLOLIFT2 по желанию заказчика может быть снабжена аварийно-звуковой сигнализацией – модулем типа USB. Модуль срабатывает при достижении предельного уровня жидкости.

Встроенный воздушный клапан со сменным угольным фильтром эффективно устраняет запах – никакие дополнительные фильтры не понадобятся.

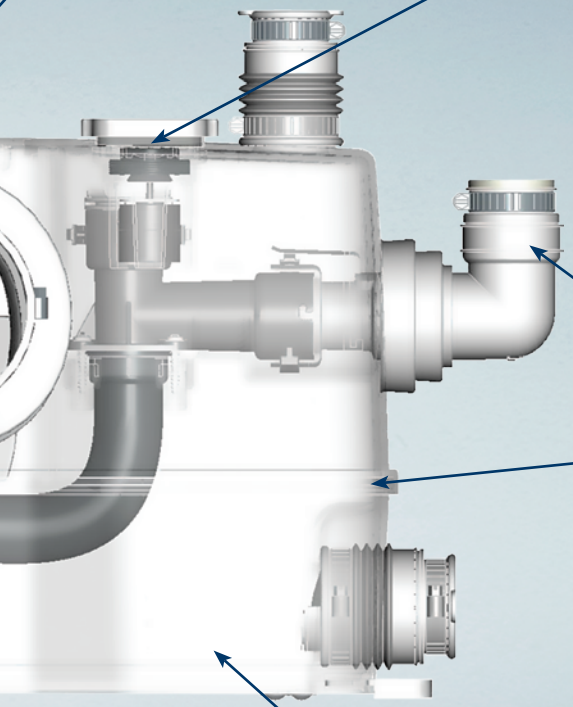

Переходник со встроенным обратным клапаном для напорного патрубка поворачивается на 360°. По желанию заказчика можно выбирать вертикальное или горизонтальное направление отведения. В комплект входит переходник для подсоединения напорных труб Ø 22, 25, 28, 32 и 40 мм.

Герметичный резервуар не допустит протечек даже при избыточном давлении воды в сантехнических устройствах.

Уникальное наклонное дно SOLOLIFT2 направляет твердые частицы к насосу. Это снижает риск образования осадка или засора, требующего очистки резервуара. Благодаря самоочищающейся конструкции установки SOLOLIFT2 в измельчающем устройстве и резервуаре не появляется осадок и неприятные запахи. Не требуется проводить регулярную очистку с применением дорогостоящих химических реагентов. Это положительно сказывается на состоянии окружающей среды и Вашем бюджете.

SOLOLIFT2 WC-1

Возможное подключение	1 основное (унитаз) + 1 дополнительное
Ёмкость резервуара	9 литров
Расход	Макс. 149 л/мин.
Напор	Макс. 8,5 м
Температура жидкости	Макс. 50 °C
Энергопотребление	Макс. 620 Вт
Номинальный ток	3,0 A
Напряжение питания	1 x 220-240 В -10 %/+6 %, 50 Гц
Кабель питания	Длина 1,2 м; 3 x 0,75 мм^2
Уровни пуска и останова	Пуск: 72 мм над дном Останов: 52 мм над дном
Основной входной патрубок	DN100
Дополнительный входной патрубок	32/40 мм в диаметре
Напорный патрубок	22/25/28/32/40 мм в диаметре
Масса нетто	7,3 кг

WC-1 используется для перекачивания сточных вод от унитаза с горизонтальным выпуском, в качестве дополнительного подключения могут быть присоединены биде, раковина, писсуар.

SOLOLIFT2 WC-3

Возможное подключение	1 основное (унитаз) + 3 дополнительных
Ёмкость резервуара	9 литров
Расход	Макс. 149 л/мин.
Напор	Макс. 8,5 м
Температура жидкости	Макс. 50 °C
Энергопотребление	Макс. 620 Вт
Номинальный ток	3,0 A
Напряжение питания	1 x 220-240 В -10 %/+6 %, 50 Гц
Кабель питания	Длина 1,2 м; 3 x 0,75 мм^2
Уровни пуска и останова	Пуск: 72 мм над дном Останов: 52 мм над дном
Основной входной патрубок	DN100
Дополнительный входной патрубок	32/40/50 мм в диаметре
Напорный патрубок	22/25/28/32/40 мм в диаметре
Масса нетто	7,3 кг

WC-3 используется для перекачивания бытовых сточных вод от унитаза с горизонтальным выпуском, в качестве дополнительных подключений могут быть присоединены душевая кабина, биде, писсуар, раковина.

SOLOLIFT2 CWC-3

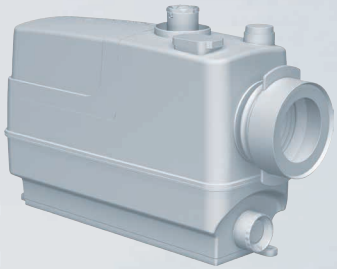

Возможное подключение	1 основное (унитаз) + 3 дополнительных
Ёмкость резервуара	9 литров
Расход	Макс. 137 л/мин.
Напор	Макс. 8,5 м
Температура жидкости	Макс. 50 °C
Энергопотребление	Макс. 620 Вт
Номинальный ток	3,0 А
Напряжение питания	1 x 220-240 В -10 %/+6 %, 50 Гц
Кабель питания	Длина 1,2 м; 3 x 0,75 мм²
Уровни пуска и останова	Пуск: 72 мм над дном Останов: 52 мм над дном
Основной входной патрубок	DN100
Дополнительный входной патрубок	32/40/50 мм в диаметре
Напорный патрубок	22/25/28/32/40 мм в диаметре
Масса нетто	7,1 кг

CWC-3 используется для перекачивания бытовых сточных вод от подвесного унитаза, в качестве дополнительных подключений могут быть присоединены душевая кабина, биде, писсуар, раковина.

SOLOLIFT2 C-3

Возможное подключение	1 основное (например, стиральная машина) + 2 дополнительных
Ёмкость резервуара	5,7 литров
Расход	Макс. 204 л/мин.
Напор	Макс. 8,8 м
Температура жидкости	Макс. 75 °C постоянно (90° C - на 30 мин)
Энергопотребление	Макс. 640 Вт
Номинальный ток	3,1 А
Напряжение питания	1 x 220-240 В -10 %/+6 %, 50 Гц
Кабель питания	Длина 1,2 м; 3 x 0,75 мм²
Уровни пуска и останова	Пуск: 65 (115) мм над дном Останов: 35 мм над дном
Входной патрубок	32/40/50 мм в диаметре
Напорный патрубок	22/25/28/32/40 мм в диаметре
Масса нетто	6,6 кг

C-3 используется для перекачивания бытовых стоков температурой до 90 °C от стиральной или посудомоечной машины, в качестве дополнительных подключений могут быть присоединены кухонная мойка, ванна, душ, биде, раковина.

SOLOLIFT2 D-2

Возможное подключение	1 основное (например, душ) + 1 дополнительное
Ёмкость резервуара	2 литра
Расход	Макс. 119 л/мин.
Напор	Макс. 5,5 м
Температура жидкости	Макс. 50 °C
Энергопотребление	Макс. 280 Вт
Номинальный ток	1,3 А
Напряжение питания	1 x 220-240 В -10 %/+6 %, 50 Гц
Кабель питания	Длина 1,2 м; 3 x 0,75 мм²
Уровни пуска и останова	Пуск: 58 мм над дном Останов: 35 мм над дном
Входной патрубок	40/50 мм в диаметре
Напорный патрубок	22/32 мм в диаметре
Масса нетто	4,3 кг

D-2 используется для перекачивания бытовых стоков от душа, в качестве дополнительных подключений могут быть присоединены раковина или биде.

SOLOLIFT2

монтируется лучше всех

Можно встроить в любую имеющуюся систему

Время – деньги, поэтому SOLOLIFT2 является самой эффективной установкой на рынке бытовых канализационных насосных установок. SOLOLIFT2 придет на помощь в тех случаях, когда сточные воды невозможно или неоправданно дорого отводить самотеком. Канализационная насосная установка SOLOLIFT2 может быть смонтирована в любом месте дома заказчика, независимо от места расположения основного канализационного стояка.

Встраиваемые и устанавливаемые отдельно модели занимают минимум пространства. Наличие дополнительных фиксаторов облегчает монтаж. Напольная или встроенная в стену установка – решать Вам.

Легко заменяется

Будучи новатором в области решений по водоснабжению и водоотведению на рынке оборудования для частных домов, GRUNDFOS разработал уникальный модельный ряд, который состоит всего из пяти моделей, и при этом охватывает все потребности частных домовладельцев в отведении бытовых сточных вод. Благодаря многочисленным переходникам к входным и напорным патрубкам, установка оборудования выполняется проще, чем обычно. Для быстрого монтажа к существующему трубопроводу возможно смещение подключения на 10 мм вертикально или горизонтально благодаря регулируемым входным патрубкам. Кроме того, выбираемое направление напорного патрубка и дополнительный комплект для его подключения упрощают процедуру замены имеющегося оборудования других брендов и моделей. При выполнении любой задачи, будь то первоначальная установка, переоборудование или замена, эти уникальные особенности новой канализационной установки в сочетании с необыкновенно компактной конструкцией, делают SOLOLIFT2 идеальным решением.

Минимальное техническое обслуживание

С SOLOLIFT2 неприятный ремонт и грязные руки – в прошлом! Техническое обслуживание сведено к минимуму благодаря уникальной самоочищающейся конструкции SOLOLIFT2.

Благодаря более компактным размерам, легкости технического обслуживания, наличию угольного фильтра, а также увеличенной производительности серия канализационных установок GRUNDFOS SOLOLIFT2 обеспечивает самое надежное отведение сточных вод от унитазов, биде, раковин, душевых кабин и стиральных машин любого типа.

Возможные варианты подключения моделей SOLOLIFT2

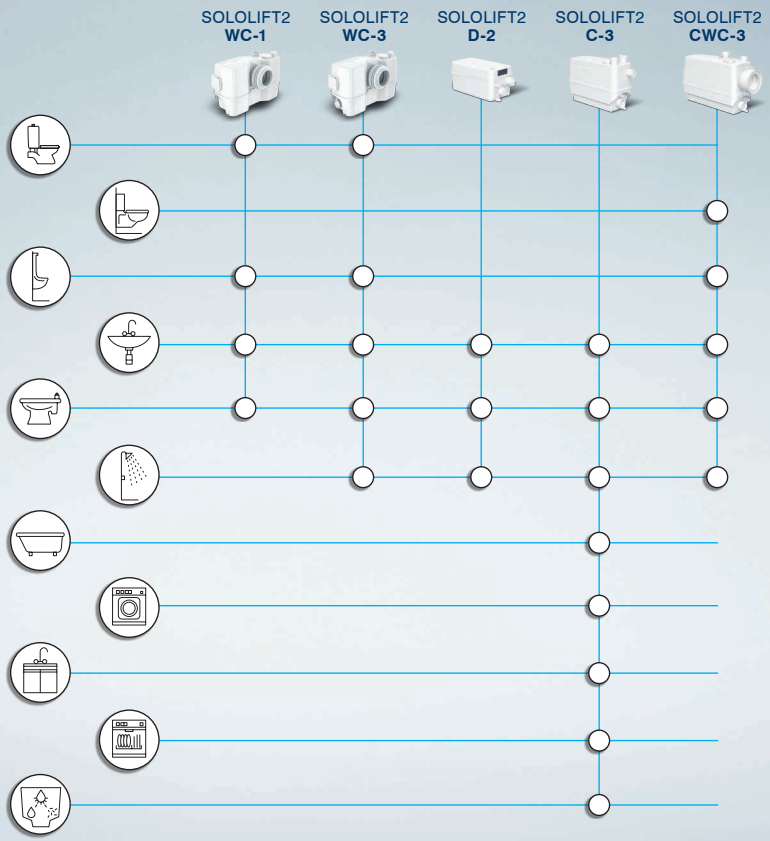

Товарные знаки, представленные в этом материале, в том числе Grundfos, логотип Grundfos и «be think innovate», являются зарегистрированными товарными знаками, принадлежащими The Grundfos Group. Все права защищены.
© 2019 Grundfos Holding A / S, все права защищены.

70093538/1019

Услуга «Сервис за 24 часа»

Сервис за 24 часа®

Услуги сервиса оказываются по предъявлению чека и гарантийного талона в 45 городах: Астрахань, Барнаул, Батайск, Белгород, Владивосток, Владимир, Волгоград, Воронеж, Грозный, Екатеринбург, Иваново, Ижевск, Иркутск, Казань, Кемерово, Кострома, Краснодар, Красноярск, Липецк, Минск, Москва и обл., Н. Новгород, Наб. Челны, Нижневартовск, Новосибирск, Обнинск, Омск, Оренбург, Пенза, Пермь, Ростов-на-Дону, Рязань, Самара, Санкт-Петербург, Севастополь, Смоленск, Сочи, Таганрог, Тула, Тюмень, Улан-Удэ, Уфа, Челябинск, Южно-Сахалинск, Ярославль.
Группа А – Выезд специалиста (ALPHA3, ALPHA2, ALPHA2 L, ALPHA1 L, COMFORT, HEATMIX, JP, JP PT, JPD, KPC, MQ,NS, PF, SB, SB HF, SBA, SCALA2, SOLOLIFT2, SQ, SQE, SQE pack, UNILIFT (CC, KP), UP, UPA, UPS серии 100);
Группа Б – Обслуживание в мастерской (ALPHA SOLAR, CONLIFT, GP, SPO, UNILIFT AP, UPSD серии 100)..
Телефон горячей линии 8 (800) 200-20-21.

#GRUNDFOS

/grundfosrussia

www.grundfos.ru